ENERGIE CONVENTIONELLE
POUR TRANSFERT DE FLUIDE

Progress 1500

- Structure en inox, peinture aluminium
- Pompe RTF / version submersible
- Émetteur d'impulsions
- Moteur Eex, triphasé, 50/60 Hz
- Compteur EMC
- Tuyau Ø16, 19, 21, 25 mm (EN1360)
- Pistolet ZVA2

Types de carburant

Essence - Diesel - Biodiesel - Ethanol (E85) [1] - GPL [1] - AdBlue [1]

Débit

10, 40, 80, 130 L/min. 1 à 2 produits

Certification ATEX

[1] *Disponible uniquement avec la version à pression*

XL Techniques améliore continuellement ses produits. Il peut survenir des modifications sans avis préalable.

P1500

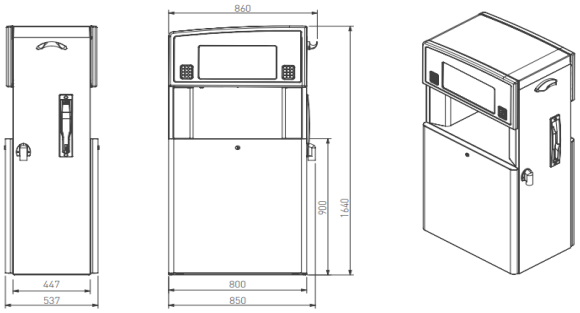

P1500

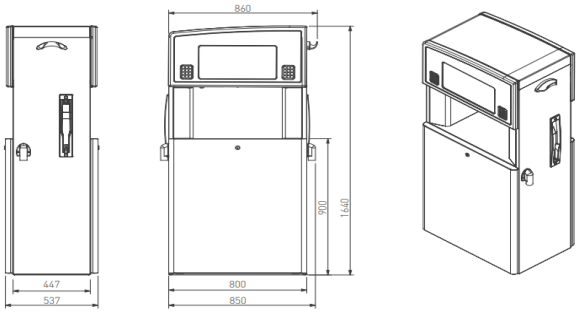

Options:

Sélecteur de Vitesse (40 / 80L / min) - Bras support flexible - Totalisateurs électromécaniques - Moteur Monophasé - Panneau Hydraulique Inox 304 - Volume préréglé - Gestion de la flotte - Interrupteur principal de sécurité (GPL) - Sortie satellite (1 par côté) – Personnalisation - Raccord cassant

Autres sur demande

Petrotec

XL Techniques

5 RUE DES GRANDES PIÈCES - ZI EURESPACE SUD
25 770 SERRE-LES-SAPINS
03 81 41 31 27 - WWW.XLTECHNIQUES.COM